Flaschenzug VS plus 2000 kg

Hand chain hoist VS plus 2000 kg

Artikelnummer kompletter Zug:

Article number complete hoist:

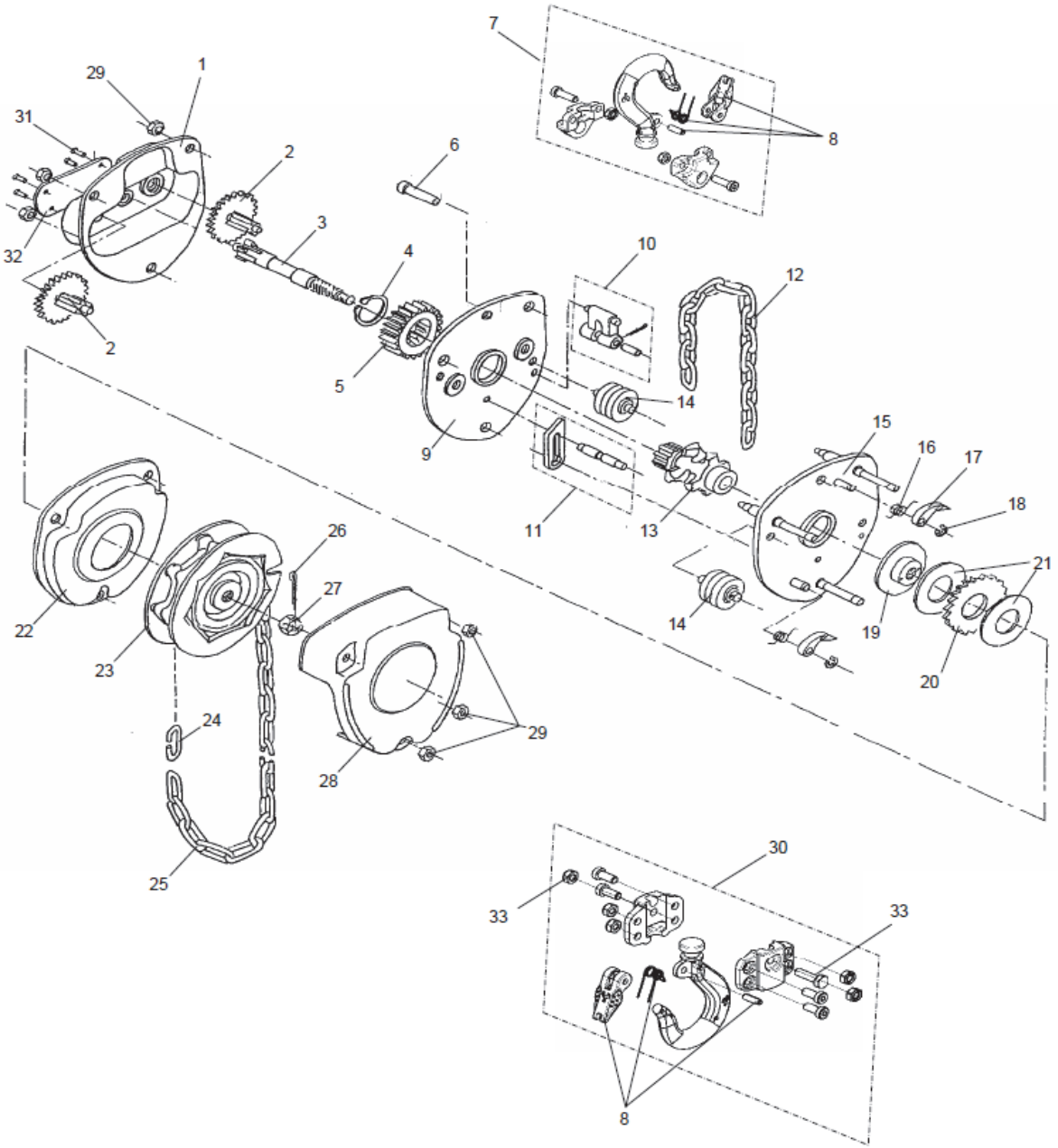

PFEIFER Seil- und Hebetechnik GmbH • Dr.-Karl-Lenz-Strasse 66 • 87700 Memmingen
Tel. +49(0)8331-937-325 • E-Mail pruefservice@pfeifer.de • Internet www.pfeifer.de

Flaschenzug VS plus 2000 kg

Hand chain hoist VS plus 2000 kg

Artikelnummer kompletter Zug:

Article number complete hoist:

Nummer ***Number***	**Bezeichnung DE**	***Description EN***	**Bestell-Nr.** ***Reference No.***
1	Getriebedeckel, kpl.	Gear cover, assy.	auf Anfrage / on request
2	Zahnrad, kpl.	Gear, assy.	auf Anfrage / on request
3	Antriebsritzel	Driving pinion	auf Anfrage / on request
4	Sicherungsring	Retaining ring	auf Anfrage / on request
5	Zahnrad	Gear	auf Anfrage / on request
6	Traghakenbolzen	Suspension bolt	auf Anfrage / on request
7	Traghaken, kpl.	Top hook, assy.	auf Anfrage / on request
8	Sicherheitsbügelsatz	Safety latch kit	258006
9	Seitenplatte, kpl. (Getriebeseite)	Side plate, assy. (Gear box side)	auf Anfrage / on request
10	Kettenendstück, kpl.	Chain end stop, assy.	auf Anfrage / on request
11	Kettenstreifer, kpl.	Stripper, assy.	auf Anfrage / on request
12	Lastkette	Load chain	auf Anfrage / on request
13	Lastkettenrad	Load sheave	auf Anfrage / on request
14	Kettenführungsrolle	Chain guide roller	auf Anfrage / on request
15	Seitenplatte, kpl. (Bremsseite)	Side plate, assy. (Brake side)	auf Anfrage / on request
16	Sperrhakenfeder	Pawl spring	auf Anfrage / on request
17	Sperrhaken	Pawl	auf Anfrage / on request
18	Sicherungsring	Retaining ring	auf Anfrage / on request
19	Druckscheibe	Disc hub	auf Anfrage / on request
20	Sperrradscheibe	Ratchet disc	auf Anfrage / on request
21	Friktionsscheibe	Friction disc	auf Anfrage / on request
22	Bremsschutzdeckel	Brake dust cover	auf Anfrage / on request
23	Handkettenrad	Hand chain wheel	auf Anfrage / on request
24	Handkettenverbindungsglied	Connecting link	auf Anfrage / on request
25	Handkette	Hand chain	auf Anfrage / on request
26	Splint	Cotter pin	auf Anfrage / on request
27	Kronenmutter	Castle nut	auf Anfrage / on request
28	Handkettenraddeckel	Chain wheel cover	auf Anfrage / on request
29	Mutter	Nut	auf Anfrage / on request
30	Unterflasche, kpl.	Bottom block, assy.	auf Anfrage / on request
31	Halbrundkerbnagel	Grooved nail	auf Anfrage / on request
32	Typenschild	Identifikation plate	auf Anfrage / on request
33	Kettenbolzen, kpl.	Chain bolt, assy.	auf Anfrage / on request
34	Mutter	Nut	auf Anfrage / on request

PFEIFER Seil- und Hebetechnik GmbH • Dr.-Karl-Lenz-Strasse 66 • 87700 Memmingen
Tel. +49(0)8331-937-325 • E-Mail pruefservice@pfeifer.de • Internet www.pfeifer.de