Einbau Stützenfuß im Fertigteilwerk

PFEIFER

1) Schablone

Passgenaue und formstabile Schablone verwenden. Übereinstimmung mit Fundamentankerschablone von der Baustelle muss sichergestellt sein.

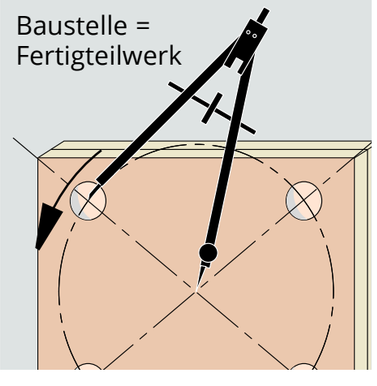

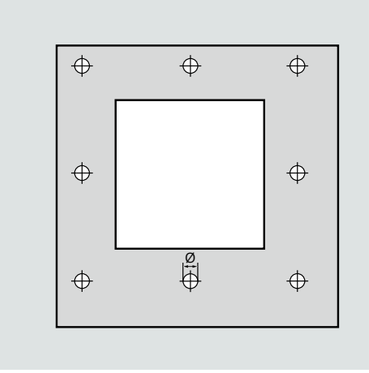

2) Aussparungskörper und Schalungsbefestigung

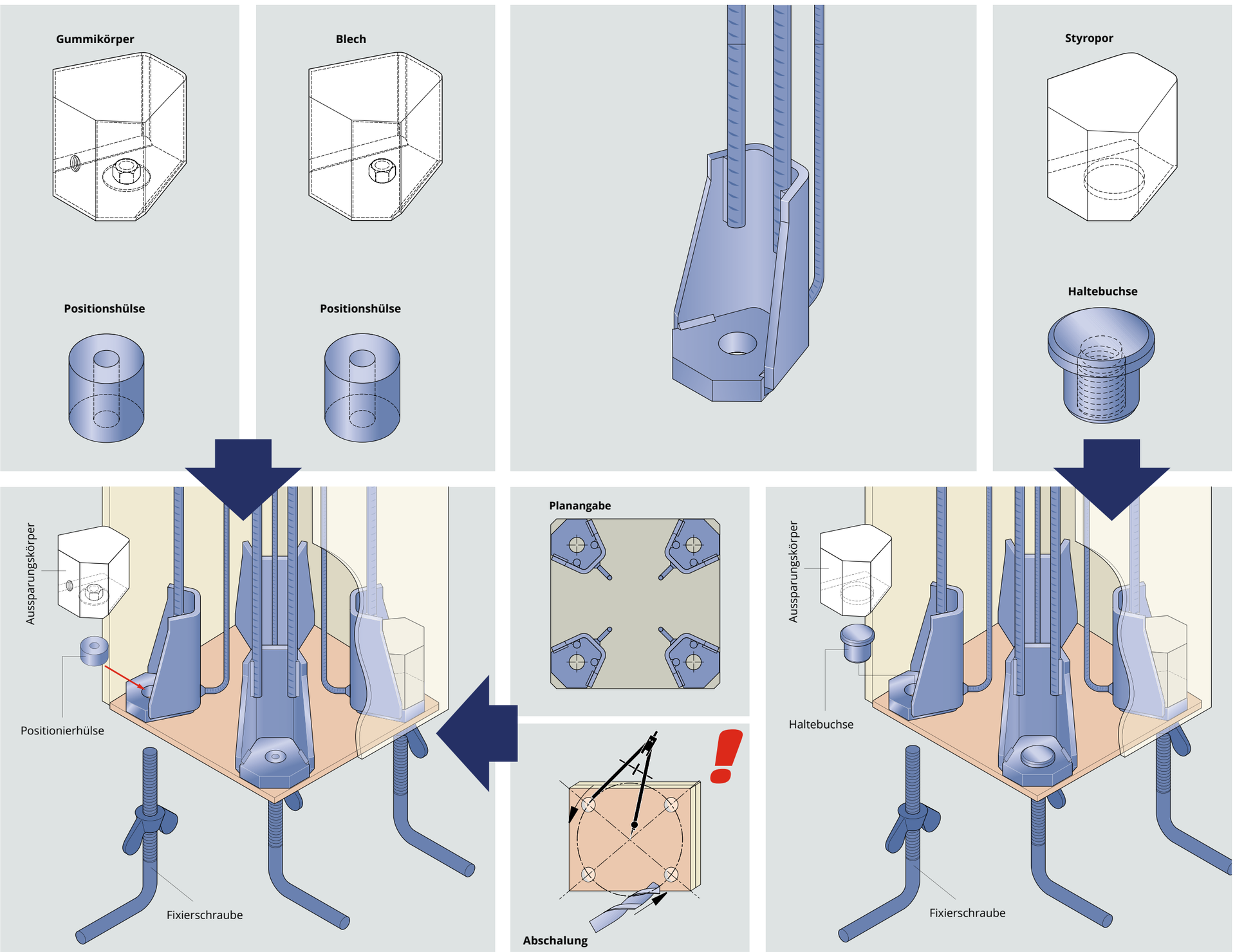

Bei erhöhten Anforderungen an die Betondeckung
→ Stützenfüße „eingerückt“
→ zusätzliche Schalbretter/ Schaumbänder ect. anordnen (Abdichtung gegen Betoneindringen)

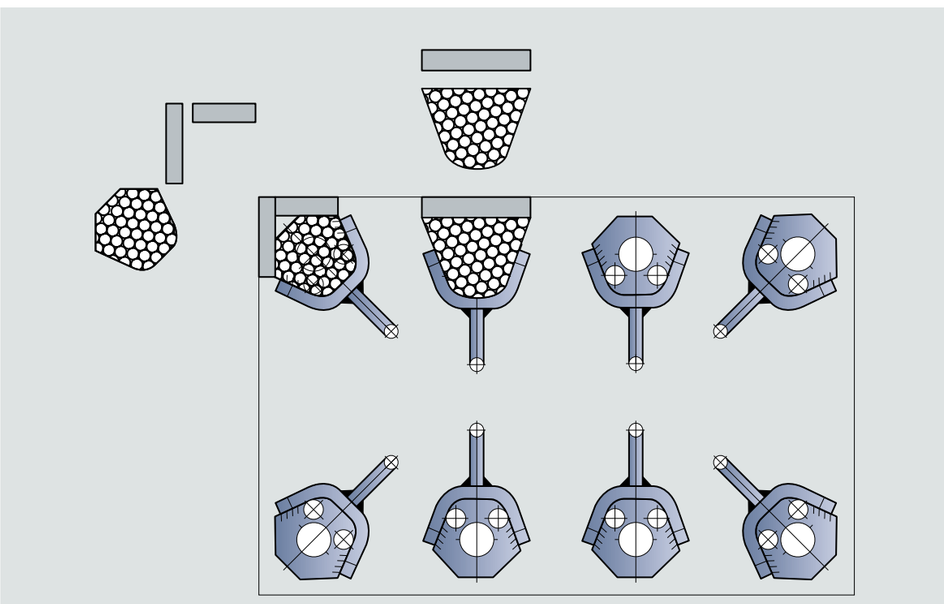

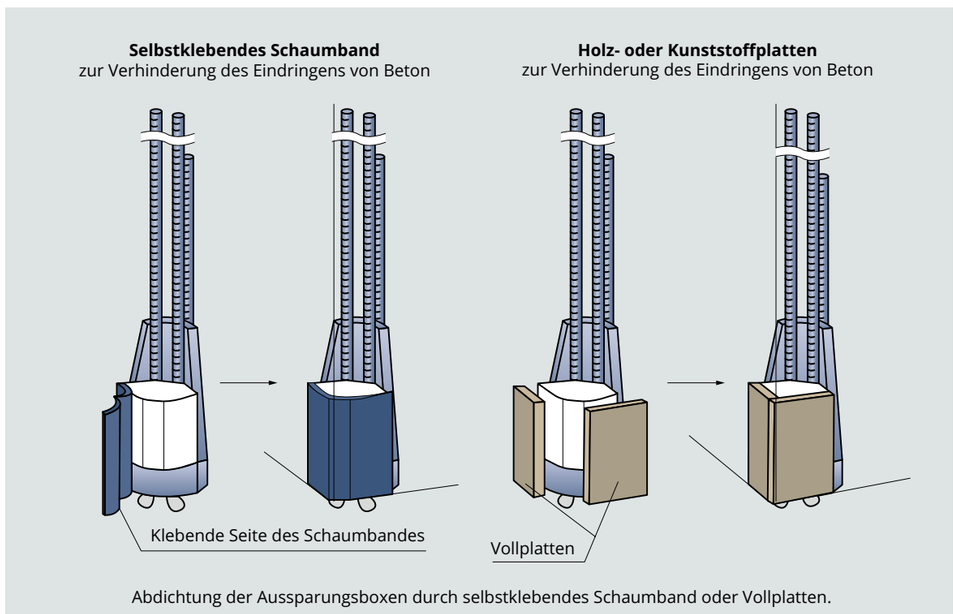

Auf exakt vertikalen Einbau achten! Bei Bedarf zusätzliche Befestigung der Stützenfüße an der Bewehrung. Verschiebungen durch Betonage und Verdichten sind zu verhindern.

3) Entfernen der Aussparungskörper

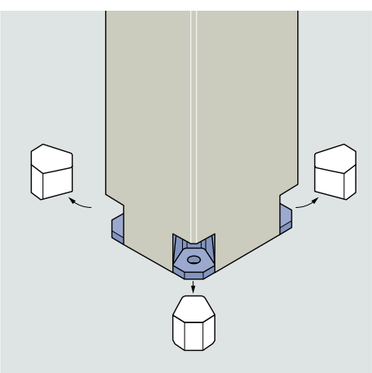

Styropor:
Entfernen des Körpers mit Schraubenzieher oder Brecheisen. Aussparungskörper nur für einmalige Verwendung vorgesehen.
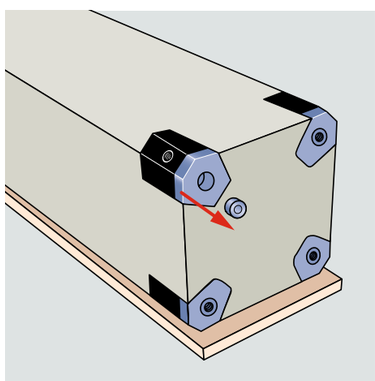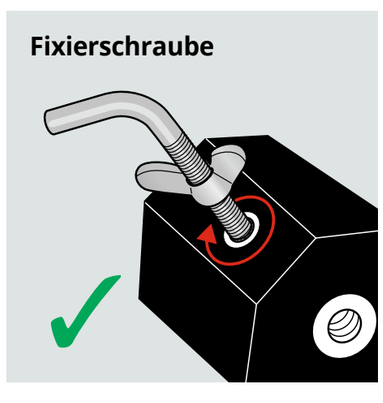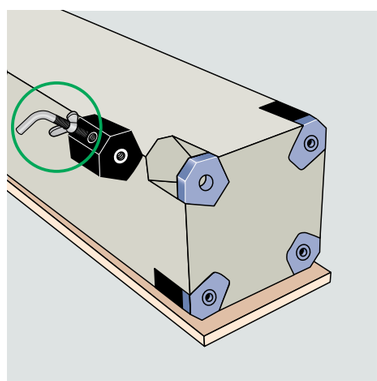
Stahl/Gummi:
Entfernen des Körpers durch Ziehen an der vorher eingedrehten Fixierschraube. Kein Schlagen, Hebeln mit Werkzeug, da Schädigung der Aussparungskörper möglich. Diese sind für mehrfache Verwendung vorgesehen.